LEICA

Anleitung
Instructions
Notice d'utilisation

PRADOVIT P 150

Inhaltsverzeichnis

Contents

Table de matières

Seite
U Kurzbeschreibung
1 Netzanschluß
1 Netzschalter
2 Universell für drei Arten von Geradmagazinen
3 Normgerechte Dia-Magazine
4 Umstellen des Diagreifers von Gemeinschaftsmagazin auf LKM- oder CS-Magazine

Seite
4 Magazin einschieben/verschieben
5 Diawechsel manuell
5 Diawechsel mit Kabelfernbedienung
5 Scharfeinstellen
6 Höhenverstellung
7 Projektion von Einzelbildern
7 Dia-Vorbetrachtung
8 Auswechseln der Halogenlampe

Seite
9 Thermo-Schutzschalter
9 Ende der Vorführung
9 Tips zur Pflege
10 Kundendienst
10 Wechselobjektive
11 Zubehör
11 Aufsteckbarer Lichtzeiger
13 Technische Daten

Page
C Brief description
1 Mains connection
1 Mains switch
2 Universal for three kinds of slide magazines
3 Slide magazines
4 Changeover from standard magazines to LKM and CS magazines

Page
4 Inserting/removing the magazine
5 Manual slide change
5 Slide change by cable remote-control
5 Focusing
6 Vertical adjustment
7 Projection of single slides
7 Slide previewer
8 Replacing the projector lamp

Page
9 Thermal cutout
9 End of session
9 Tips for care
10 Customer service
10 Interchangeable lenses
11 Accessories
11 Connectable light pointer
13 Technical data

Page
C Description brève
1 Raccordement secteur
1 Commutateur principal
2 Universel pour trois types de magasins droits
3 Magasins de diapositives conformes aux normes
4 Changement du réglage du passe-vue pour magasins standards vers magasins LKM ou CS

Page
4 Mise en place/déplacement du magasin
5 Changement manuel de diapositive
5 Changement de diapositive avec la télécommande à câble
5 Mise au point
6 Réglage de la hauteur
7 Projection de vues individuelles
7 Visionnement de diapositives
8 Remplacement de la lampe halogène

Page
9 Coupe-circuit thermique
9 Fin de la projection
9 Conseils d'entretien
10 Service après-vente
10 Objectifs interchangeables
11 Accessoires
11 Indicateur lumineux enfichable
13 Caractéristiques techniques

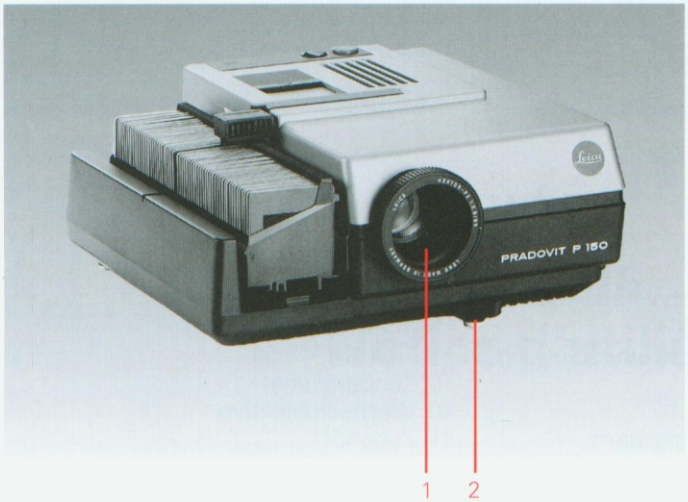
PRADOVIT P 150
1
2

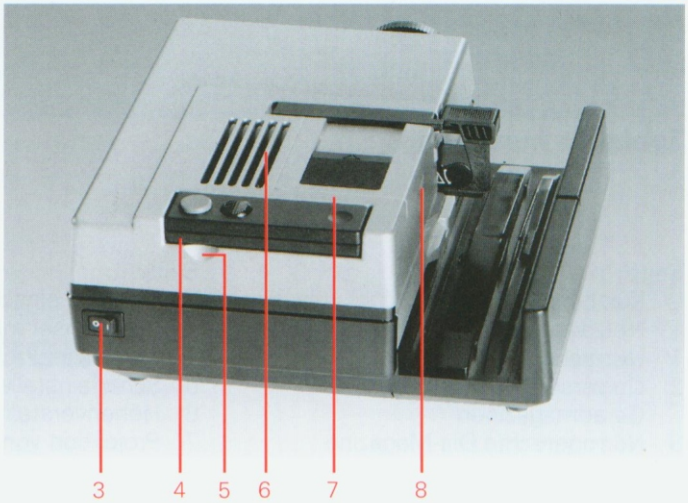
3
4
5
6
7
8

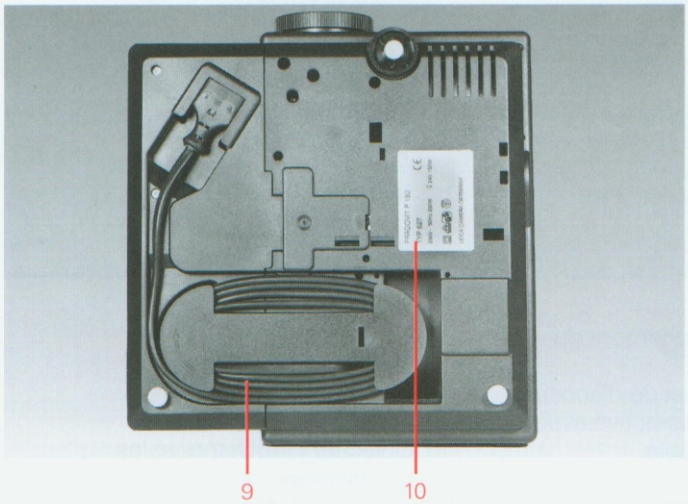
9
10

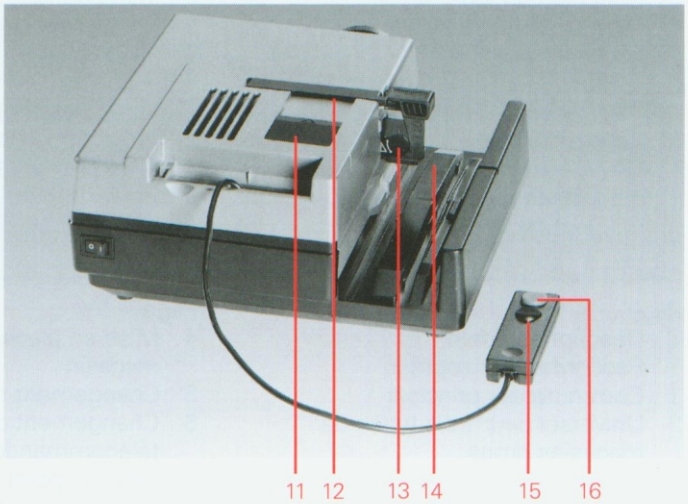
11
12
13
14
15
16

Kurzbeschreibung

Brief description

Description brève

1 Projektionsobjektiv
2 Rändelschraube für Höhenverstellung
3 Netzschalter
4 herausnehmbare Kabelfernbedienung
5 Griffmulde zum Herausnehmen der Kabelfernbedienung
6 Lüftungsschlitze
7 Lampenhausabdeckung
8 Griffmulde zum Öffnen des Lampenhauses
9 Geräteanschlußleitung
10 Typenschild
11 Diavorbetrachtung
12 Einzelbildvorrichtung
13 Diagreifer mit Umschaltung für Gemeinschafts- oder LKM- und CS-Magazin
14 Magazinbahn
15 Fokussiertaste für manuelle Schärfekorrektur (Override)
16 Taste für Diawechsel
Diawechsel vorwärts – kurz drücken
Diawechsel rückwärts – länger drücken

1 Projection lens
2 Knurled screw for adjusting height
3 Mains switch
4 Removable cable remote-control
5 Recessed grip for removing cable remote-control
6 Ventilation slots
7 Lamp housing cover
8 Recessed grip for opening lamp housing
9 Projector connection cable
10 Rating plate
11 Slide previewer
12 Single slide unit
13 Slide claw for changing over from standard magazines to LKM and CS magazines
14 Magazine channel
15 Focusing pushbutton for manual correction of focusing (override)
16 Pushbutton for changing slides
Slide change forwards: press briefly
Slide change backwards: keep pressed

1 Objectif de projection
2 Vis moletée pour réglage de la hauteur
3 Commutateur principal
4 Télécommande à câble retirable
5 Poignée encastrée pour retirer la télécommande à câble
6 Fente de ventilation
7 Couvercle de la boîte à lumière
8 Poignée encastrée pour ouvrir la boîte à lumière
9 Cordon de raccordement de l'appareil
10 Plaque signalétique
11 Visionneuse de diapositives
12 Dispositif pour vues individuelles
13 Passe-vue avec réglage pour magasin standard ou magasins LKM et CS
14 Glissières du magasin
15 Touche de focalisation pour mise au point manuelle (override)
16 Touche pour changement de diapositives
Changement diapositives vers l'avant – appuyer brièvement
Changement diapositives vers l'arrière – appuyer plus longtemps

Netzanschluß

Der Projektor darf nur an Wechselspannung angeschlossen werden.
Vergleichen Sie die Spannungsangabe auf dem Typenschild (10) mit der Ihres Ortsnetzes, bevor Sie die Netzverbindung herstellen.
Die Geräteanschlußleitung (9) ist fest mit dem Projektor verbunden.
In voller Länge abwickeln und das Gerät mit dem Netz verbinden.

Achtung:
Der Projektor LEICA PRADOVIT P 150 ist nicht für den unbeaufsichtigten Dauerbetrieb ausgelegt.
Lüftungsschlitze stets freihalten.
Nur Zubehör verwenden, welches in seiner Anleitung als für dieses Gerät geeignet ausgewiesen ist.
Vor Öffnen des Gerätes Netzstecker ziehen.

Netzschalter

Das Einschalten des Gerätes erfolgt über den Netzschalter (3).

Mains connection

The projector must only be connected to an AC supply. Compare the voltage data on the rating plate (10) with your local supply before connecting to the mains.
The projector connection cable (9) is fixed on the projector.
Unwind the full length and connect the projector to the mains.

Caution:
The LEICA PRADOVIT P 150 projector is not designed for permanent use without supervision.
Always keep the ventilation slots free.
Only use accessories referred to in their instructions as being suitable for this projector.
Disconnect mains plug before opening the projector.

Mains switch

Switch on the projector using the mains switch (3).

Raccordement au secteur

Le projecteur doit seulement être raccordé à la tension alternative. Comparez l'indication de tension sur la plaque signalétique (10) avec celle du réseau local avant d'établir la connexion.
Le cordon d'alimentation (9) de l'appareil est fixé à demeure sur le projecteur.
Le dérouler sur toute sa longueur et connecter l'appareil au réseau.

Attention:
Le projecteur LEICA PRADOVIT P 150 n'est pas prévu pour un fonctionnement ininterrompu sans surveillance.
Maintenir les fentes de ventilation toujours libre.
Utiliser seulement les accessoires qui sont adaptés à cet appareil et indiqués dans sa notice d'utilisation.
Retirer la fiche secteur avant d'ouvrir l'appareil.

Commutateur principal

Mettre en marche l'appareil par l'intermédiaire du commutateur principal (3).

Universell für drei Arten von Geradmagazinen

Universal for three kinds of slide magazines

Universel pour trois types de magasins droits

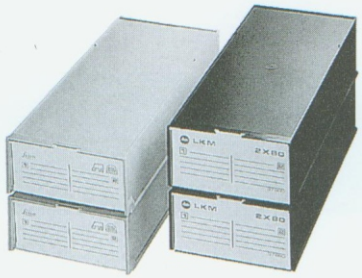

Bild 1

Einerlei ob Gemeinschaftsmagazin, platzsparendes LKM-Magazin, CS-Magazin, die Projektoren der Modellreihe LEICA PRADOVIT P 150 transportieren das eine so gut wie das andere.
Das LKM-Magazin ist für alle normgerechten Rahmungen bis 2 mm effektiver Dicke verwendbar.

Es hält die Dias verschüttsicher fest und ist leicht und sicher handzuhaben.
In ein LKM-Magazin von der Größe eines Gemeinschaftsmagazins für 36 Dias passen 60 Dias, in ein LKM-Magazin von der Größe eines Gemeinschaftsmagazins für 50 Dias passen 80 Dias.
Das Gemeinschaftsmagazin (auch Einheits- oder Universalmagazin genannt) nimmt alle Dias nach DIN 108, Teil 1, bis 3,2 mm Dicke auf.

Gemeinschafts- und LKM-Magazine werden in Stapelbehältern für je 2 Magazine geliefert, die auch gemischt stapelbar sind (Bild 1).

Irrespective of whether standard magazines, space-saving LKM magazines or CS magazines, the projectors of the LEICA PRADOVIT P 150 series can transport them all.
The LKM magazine can be used for all standard frames with an effective thickness up to 2 mm.

The slides cannot be tipped out, and the magazine is easy and reliable to use.
60 slides fit in an LKM magazine which is the same size as a standard magazine for 36 slides; 80 slides fit in an LKM magazine which is the same size as a standard magazine for 50 slides. The standard magazine (also referred to as a universal magazine) can be used for all slides according to DIN 108 Part 1 with a thickness of up to 3.2 mm.

The standard and LKM magazines can be purchased in stackable containers for two magazines; stacking of mixed magazines is also possible (Fig. 1).

Que ce soit un magasin standard, un magasin LKM à faible encombrement, un magasin CS, les projecteurs de la série LEICA PRADOVIT P 150 transportent aussi bien l'un que l'autre.
Le magasin LKM est utilisable pour tous les cadres conformes aux normes jusqu'à une épaisseur effective de 2 mm.
Il évite de faire tomber les diapositives en cas de renversement et est d'un maniement simple et sûr.

60 diapositives vont dans un magasin LKM de la taille d'un magasin standard de 36 diapositives et 80 dans un magasin LKM de la taille d'un magasin standard de 50 diapositives.
Le magasin standard (également appelé normal ou universel) prend toutes les diapositives jusqu'à une épaisseur de 3,2 mm selon DIN 108 partie 1.

Le magasin standard et le magasin LKM sont livrés dans des boîtes de réception pour 2 magasins, dont l'empilage est également mixte (figure 1).

Normgerechte Dia-Magazine

Slide magazines

Magasins de diapositives conformes aux normes

Bei der Anschaffung von Magazinen lohnt es sich, auf Qualität zu achten. Für eine störungsfreie Projektion sind einwandfreie Dia-Magazine nötig. Minderwertige Magazine können Störungen verursachen und die schönste Projektion verderben, unter Umständen sogar den Projektor beschädigen.

Leica Magazine unterliegen einer ständigen Kontrolle in Bezug auf Material und Maßhaltigkeit. Diese Sorgfalt garantiert einen hohen Qualitätsstand und damit eine sichere, unbeschwerte Projektion.

Achten Sie zu Ihrer Sicherheit bitte darauf, nur normgerechte Magazine nach DIN 108, Teil 8 und 9, zu verwenden (siehe Prüfsiegel).

It is well worth looking for quality when purchasing magazines. Fault-free slide magazines are necessary for trouble-free projection. Low-quality magazines can cause trouble and spoil the best projection session, or may even damage the projector.

Leica magazines are subject to permanent checking of material and dimensions. This care guarantees a high standard of quality and thus a reliable, trouble-free projection session.

Make sure you only use magazines standardized according to DIN 108, Parts 8 and 9 (see test symbol).

Il est conseillé de veiller à la qualité des magasins lors de l'achat.
Il est nécessaire d'avoir des magasins de diapositives de qualité pour avoir une projection sans problème.

Les magasins d'une qualité inférieure peuvent causer des dysfonctionnements et ruiner la plus belle projection, dans certains cas même, endommager le projecteur.
Les magasins Leica sont soumis à des contrôles permanents en ce qui concerne le matériau et le respect des cotes. Cette méticulosité garantit un haut niveau de qualité, donc une projection sûre et sans problème.

Pour votre sécurité, veillez à utiliser seulement des magasins aux normes selon DIN 108, parties 8 et 9 (voir cachet de contrôle).

Umstellen des Diagreifers von Gemeinschaftsmagazinen auf LKM- oder CS-Magazine

Changeover from standard magazines to LKM and CS magazines

Changement du réglage du passe-vue pour magasins standards sur magasins LKM ou CS

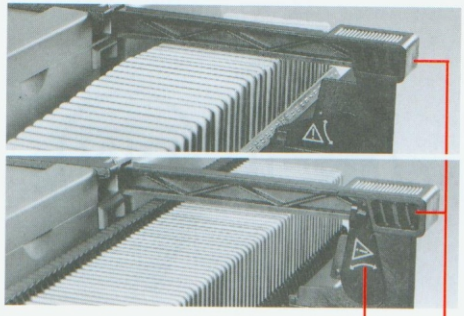

Bild 2

Diagreifer (13) herausziehen und den Schwenkarm (18) bei Verwendung von **Gemeinschaftsmagazinen** nach **unten** bzw. bei **LKM-** oder **CS-Magazinen** nach **oben** schwenken (Bild 2).

Pull out the slide claw (13) and move the swivel arm (18) **downwards** when using **standard magazines** or **upwards** when using **LKM** or **CS magazines** (Fig. 2).

Tirer le passe-vue (13) et **abaisser** le bras orientable (18) pour l'utilisation de **magasins standards**, resp. le **relever** pour les **magasins LKM** ou **CS** (fig. 2).

Magazin einschieben / verschieben

Inserting / removing the magazine

Mise en place / déplacement du magasin

Bei eingefahrenem Diagreifer (13) das Magazin von der Rückseite des Projektors in die Magazinbahn (14) bis zum Widerstand einschieben. Diawechsel über die Taste (16) an der Kabelfernbedienung. Bei einer Hochprojektion über 5° hinaus kann für den Einzug des ersten Dias eine Unterstützung des Magazins von Hand nötig sein.

With the slide claw (13) inserted, slide the magazine from the rear of the projector into the magazine channel (14) until resistance is noticed. Change slides using the pushbutton (16) on the cable remote-control. When projecting upwards at an angle above 5°, it may be necessary to support the magazine with your hand when drawing in the first slide.

Lorsque le passe-vue (13) est rentré, mettre en place le magasin par l'arrière du projecteur dans les glissières du magasin (14) jusqu'en butée. Le changement de diapositive est réalisé à l'aide de la touche (16) de la télécommande à câble. Il est possible qu'une légère poussée de la main sur le magasin soit nécessaire pour la prise de la première diapositive lors des projections dont l'angle de projection est supérieur à 5°.

Zum Verschieben des Magazins den Diagreifer (13) über den ersten Widerstand (Schaltpunkt) hinaus bis zur Endstellung herausziehen. Jetzt kann das Magazin zum gewünschten Dia vor- und rückwärts verschoben oder ganz in die Magazinbahn hineingeschoben bzw. aus ihr herausgezogen werden. Das Magazin kann deshalb auch – falls erforderlich – von vorne eingesetzt werden.

To shift the magazine, pull out the slide claw (13) beyond the first point of resistance (switching point) up to the end position. You can now push the magazine forwards or backwards up to the required slide, or push it completely into or remove it from the magazine channel. The magazine can therefore also be inserted from the front if required.

Tirer le passe-vue (13) jusqu'en fin de course après la première résistance (point de commutation) pour déplacer le magasin. Maintenant il est possible de pousser ou de tirer le magasin jusqu'à la diapositive désirée ou de l'introduire ou de le retirer entièrement des glissières du magasin. C'est pour cette raison que le magasin peut également être introduit par l'avant - si nécessaire.

Diawechsel manuell

Den Diagreifer (13) über den ersten Widerstand hinaus bis zur Endstellung herausziehen und mit erstem oder nächstem Dia wieder einschieben.

Manual slide change

Pull the slide claw (13) beyond the first point of resistance up to the end position, and insert again with the first slide or the next slide.

Changement manuel de diapositive

Tirer le passe-vue (13) au-delà de la première résistance jusqu'en fin de course et l'introduire de nouveau avec la première ou la diapositive suivante.

Diawechsel mit Kabelfernbedienung

Durch Eingreifen in die Mulde (5) kann die Kabelfernbedienung (4) nach oben herausgenommen werden. Durch einen kurzen Druck auf die Taste für den Diawechsel (16) wird das erste oder nächste Dia in den Strahlengang gebracht.
Diawechsel vorwärts: kurz drücken.
Diawechsel rückwärts: länger drücken.

Slide change by cable remote-control

The cable remote-control (4) can be removed upwards using the grip (5). Press briefly on the pushbutton for changing slides (16) to move the first slide or the next slide into the beam.
Slide change forwards: press briefly.
Slide change backwards: keep pressed.

Changement de diapositive avec la télécommande à câble

Retirer vers le haut la télécommande à câble (4) de la cavité (5). Appuyer brièvement sur la touche de changement de diapositive (16) pour faire pénétrer la première diapositive dans le conduit du rayon.
Changement de diapositive vers l'avant: appuyer brièvement.
Changement de diapositive vers l'arrière: appuyer plus longtemps.

Scharfeinstellen

Das erste projizierte Dia durch Drehen am Objektiv (1) in der Bildmitte scharfstellen (Grundeinstellung). Alle weiteren Dias werden dann durch den Autofocus scharfgestellt.
Eine manuelle Korrektur (Override) dieser automatisch eingestellten Schärfe kann jederzeit über die Fokussiertaste (15) der Kabelfernbedienung erfolgen, ohne daß dadurch die Grundeinstellung verändert wird. Beim nächsten Diawechsel

Focusing

Focus the first projected slide in the center of the picture by rotating the lens (1) (basic setting). All further slides are then focused by the automatic focusing function.
It is possible to manually correct (override) this automatically set focus at any time using the focusing pushbutton (15) on the cable remote-control without the basic setting being changed by this operation. The autofocus returns to the

Mise au point

Effectuer la mise au point (réglage de base) du centre de l'image de la première diapositive en tournant l'objectif (1). Toutes les diapositives suivantes sont alors mises au point par l'autofocus.
Une correction manuelle (override) de cette mise au point automatique peut s'effectuer à tout moment à l'aide des touches de focalisation (15) de la télécommande à câble sans que le réglage de base soit pour autant modifié.

Höhenverstellung

Vertical adjustment

Réglage de la hauteur

fährt der Autofocus auf die Grundeinstellung zurück und die automatische Scharfeinstellung ist wieder aktiviert.

Bei eingeschaltetem Projektor und freier Bildbühne (kein Dia im Strahlengang des Projektors) sucht die Autofocus-Einrichtung die fehlende Abgleichebene eines Dias. Der Suchlauf kann durch die Fokussiertaste (15) bis zum nächsten Diawechsel abgeschaltet werden.

Durch Drehen an der Rändelschraube (2) kann das Projektionsbild in der Höhe eingestellt werden.
Wichtig: der Projektor muß im rechten Winkel zur Projektionsleinwand ausgerichtet sein, da sonst Verzerrungen und Randunschärfen die Folge sind.

basic setting when the next slide is selected, and the automatic focusing function is activated again.

If the projector is switched on and if a slide is not present in the beam path, the autofocusing unit searches for the missing adjustment plane of a slide. Searching can be switched off using the focusing pushbutton (15) until the next slide is selected.

The height of the projected picture can be adjusted by rotating the knurled screw (2).
Important: The projector must be perpendicular to the screen, otherwise distortions and unsharp edges will result.

Lors du prochain changement de diapositive, l'autofocus revient au réglage de base et la mise au point automatique est de nouveau activée.

Lorsque le projecteur est en marche et qu'aucune diapositive n'est introduite (pas de diapositive dans le conduit du rayon du projecteur), le dispositif de l'autofocus recherche le niveau de référence manquant d'une diapositive. La recherche peut seulement être interrompue avec la touche de focalisation (15) jusqu'au prochain changement de diapositive.

Tourner la vis moletée (2) pour régler la hauteur de l'image projetée.
Important: le projecteur doit être perpendiculaire à l'écran de projection. Si cela n'est pas le cas, vous aurez des déformations et un manque de netteté sur le pourtour.

Projektion von Einzelbildern

Projection of single slides

Projection de vues individuelles

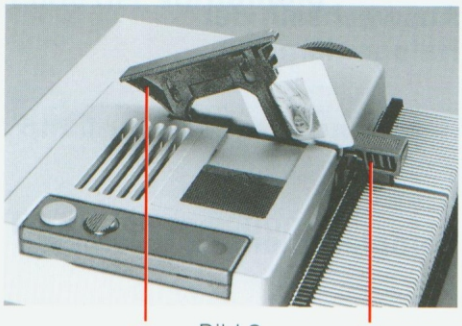

Bild 3

Für das Umsortieren oder Projizieren von Einzeldias läßt sich die Einzelbildvorrichtung (12) benutzen: Diagreifer ganz einschieben und Einzelbildvorrichtung hochschwenken. Dia bis Anschlag einschieben und Einzelbildvorrichtung nach unten drücken.

Einzelbildvorrichtung und Diagreifer sind gegenseitig verriegelt. Bei geöffneter Einzelbildvorrichtung kann der Diagreifer nicht bewegt und bei ausgeschobenem Diagreifer die Einzelbildvorrichtung nicht hochgeschwenkt werden.

The single slide unit (12) can be used to sort or project single slides. Insert the slide claw completely and swivel up the single slide unit. Insert slide completely and push single slide unit downwards.

The single slide unit and the slide claw are mutually interlocked. The claw cannot be moved with the single slide unit opened, and the single slide unit cannot be swivelled up if the slide claw is pulled out.

Utiliser le dispositif pour la projection de vues individuelles (12) pour le reclassement ou la projection de diapositives individuelles: introduire à fond le passe-vue et relever le dispositif pour la projection de vues individuelles. Introduire la diapositive jusqu'en butée et abaisser le dispositif pour la projection de vues individuelles.

Le dispositif pour la projection de vues individuelles et le passe-vue sont verrouillés. Lorsque le dispositif pour la projection de vues individuelles est ouvert, le passe-vue ne peut pas être actionné et lorsque le passe-vue est sorti, le dispositif de vues individuelles ne peut pas être relevé.

Dia-Vorbetrachtung

Slide previewer

Visionneuse de diapositives

Zum Betrachten, Auswählen und Sortieren der Dias vor der Projektion dient die Dia-Vorbetrachtung (11).
Wird die geriffelte Abdeckung (17) in Pfeilrichtung nach vorn geschoben, kann das Dia über die beleuchtete Opalscheibe gehalten oder auf das Projektor-Gehäuse aufgelegt und betrachtet werden (Bild 4).

The slide previewer (11) can be used to view, select and sort slides prior to projection. If the cover (17) is pushed forwards in the direction of the arrow, the slide can be held above the illuminated opal plate or placed on the projector housing and observed (Fig. 4).

La visionneuse de diapositives (11) sert à visionner, sélectionner ou trier des diapositives avant la projection. Pousser le cache cannelé (17) dans le sens de la flèche pour regarder la diapositive, la maintenir au-dessus de verre opalin éclairé ou la déposer sur le boîtier du projecteur (figure 4).

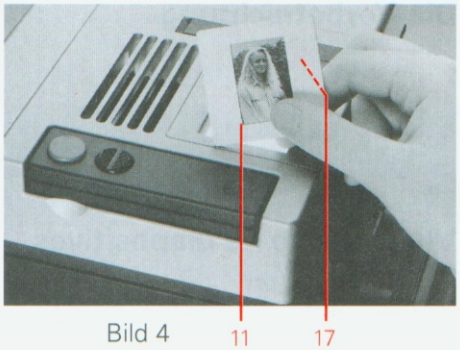

Bild 4

Auswechseln der Halogenlampe

Replacing the projector lamp

Remplacement de la lampe

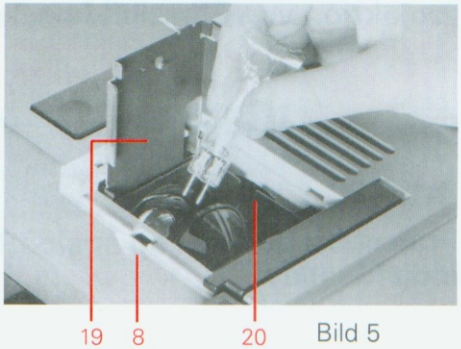

Bild 5

Achtung: Zum Lampenwechsel Gerät abkühlen lassen, bevor Lampe oder umliegende Teile berührt werden!
Netzstecker ziehen!
Durch Eingreifen in die Mulde (8) kann die Lampenhausabdeckung (7) angehoben und entfernt werden. Nach Hochschwenken der Lampenhausschutzplatte (19) die defekte Halogenlampe aus dem Lampenhaus (20) nach oben herausziehen. Neue Halogenlampe 24 V / 150 W in Lampenfassung einsetzen (Bild 5).

Wichtig: Um die neue Halogenlampe vor Fingerabdrücken zu schützen, die Plastikumhüllung erst abziehen, wenn die Halogenlampe fest im Sockel sitzt.

Auf senkrechten Sitz der Halogenlampe achten.

Die Anweisungen der Lampenhersteller sind zu beachten.

Caution: When replacing the lamp, first allow the projector to cool down before touching the lamp or surrounding parts!
Disconnect the mains plug!
Lift up the lamp housing cover (7) using the grip (8) and remove. After swinging up the protective plate (19), remove the faulty projector lamp out of its housing (20) by pulling upwards.
Insert new lamp 24 V/150 W into the socket (Fig. 6).

Important: To protect the new halogen lamp from fingerprints, only remove the plastic cover when the lamp is fitted firmly in place.

Make sure that the lamp is positioned vertically.

Also observe the instructions of the lamp manufacturer.

Attention: Pour remplacer la lampe, laisser refroidir l'appareil avant de toucher la lampe ou les éléments environnants!
Débrancher la fiche secteur!
Tirer sur la cavité (8) pour relever et enlever le couvercle de la boîte à lumière (7). Après avoir relevé la plaque de protection de la boîte à lumière (19), enlever vers le haut la lampe halogène défectueuse de la boîte à lumière (20).

Mettre en place une nouvelle lampe halogène 24 V/150 W dans la douille (figure 5).

Important: Pour protéger la lampe halogène des traces de doigts, retirer l'enveloppe en plastique seulement lorsque la lampe halogène est fixée fermement dans le socle.

Veiller à ce que la lampe halogène soit bien d'aplomb.

Tenir compte des observations du fabricant de la lampe.

Thermoschutzschalter

Der Projektor LEICA PRADOVIT P 150 ist mit einem Temperaturschutzschalter ausgestattet, der im Falle eines gestörten Lüftungssystems, z.B. durch mangelnde Luftzufuhr bei verdeckten Lüftungsschlitzen (6), die Lampe ausschaltet. Dabei bleibt das Gebläse in Funktion und der Projektor wird abgekühlt. Nach Abkühlung auf Normaltemperatur wird die Lampe wieder automatisch eingeschaltet.

Thermal cutout

The LEICA PRADOVIT P 150 projector is fitted with a thermal cutout which switches off the lamp if the ventilation system is faulty, e.g. insufficient supply of air because the ventilation slots (6) are covered. The fan remains in operation, and the projector is cooled down. When the projector has been cooled down to normal temperature, the lamp is automatically switched on again.

Coupe-circuit thermique

Le projecteur LEICA PRADOVIT P 150 est équipé d'un coupe-circuit thermique qui met la lampe à l'arrêt en cas de dysfonctionnement du système de ventilation, p. ex. ventilation insuffisante si les fentes de ventilation (6) sont recouvertes. Le ventilateur continue cependant à fonctionner et le projecteur est refroidi. Après refroidissement et atteinte de la température normale, la lampe se rallume automatiquement.

Ende der Vorführung

Diamagazin entnehmen, Netzschalter (3) ausschalten, Netzstecker ziehen, Geräteanschlußleitung (9) aufwickeln.

Wichtig: Ein LKM-Magazin darf nicht bei eingefahrenem Diagreifer über einen längeren Zeitraum im Projektor aufbewahrt werden.

End of session

Remove slide magazine, switch off mains switch (3), disconnect mains plug, wind up cable (9).

Important: An LKM magazine must not be stored in the projector for a longer period with the slide claw inserted.

Fin de la projection

Retirer le magasin de diapositives, couper le commutateur principal (3), débrancher la fiche secteur, enrouler le cordon d'alimentation du projecteur (9).

Important: Un magasin LKM ne doit pas rester à demeure dans le projecteur lorsque le passe-vue est en position rentrée.

Tips zur Pflege

Staub beeinträchtigt die Brillanz und Helligkeit des projizierten Bildes. Daher sind die optischen Teile von Zeit zu Zeit zu säubern. Bitte verwenden Sie nur einen weichen, sauberen Haarpinsel und vermeiden Sie Fingerabdrücke. Nach dem Entstauben mit einem nicht fasernden Baumwollgewebe, z.B. Taschentuch, abwischen. **Achtung:** Vor Pflege- und Wartungsarbeiten Gerät vom Netz trennen (Netzstecker ziehen)!

Tips for care

Dust interferes with the brilliance and brightness of the projected picture. The optical components should therefore be cleaned occasionally. Please only use a soft, clean hair pencil and avoid fingerprints. Following dusting, wipe with a lint-free cotton cloth, e.g. handkerchief. **Caution:** Disconnect projector from power supply before cleaning and maintenance (disconnect mains plug).

Conseils pour l'entretien

La poussière nuit à la brillance de l'image projetée. C'est pourquoi les éléments optiques doivent être nettoyés de temps en temps. Veuillez seulement utiliser un pinceau en soie souple et propre et éviter les empreintes digitales. Après le dépoussiérage, essuyer l'appareil avec un tissu en coton non pelucheux. **Attention:** Déconnecter l'appareil du secteur avant les travaux d'entretien ou de maintenance (débrancher la fiche secteur).

Kundendienst

Wechselobjektive

Customer service

Interchangeable lenses

Service après-vente

Objectifs interchangeables

Für die Wartung Ihres Projektors sowie in Schadensfällen steht Ihnen der Kundendienst der Leica Projektion GmbH oder der Kundendienst einer Leica Landesvertretung zur Verfügung (Adressenliste s. Garantiekarte).
Bitte wenden Sie sich an Ihren autorisierten Leica Fachhändler (in Deutschland: Leica Repräsentanz).

Für anwendungstechnische Fragen zum Leica Projektoren-Programm steht Ihnen der Kundendienst schriftlich wie telefonisch zur Verfügung:
Leica Projektion GmbH
Postfach 3040
D-38020 Braunschweig
Telefon (05 31) 5 90 04-49
Telefax (05 31) 5 90 04-29

	Best.-Nr.
ELMARIT-P2 1:2,8/60 mm	37 510
HEKTOR-P2 1:2,8/85 mm	37 511
COLORPLAN-P2 1:2,5/90 mm	37 512
COLORPLAN-P2 CF 1:2,5/90 mm	37 513

The customer service department of Leica Projektion GmbH or of a regional agency is available for projector maintenance or in the event of damage (see guarantee card for list of addresses).
Please contact your authorized Leica supplier.

If you have questions concerning use of the Leica projector range, our customer service department can be contacted in writing or by telephone:
Leica Projektion GmbH
Postfach 3040
D-38020 Braunschweig
Telephone (05 31) 5 90 04-49
Telefax (05 31) 5 90 04-29

	Order No.
ELMARIT-P2 1:2.8/60 mm	37 510
HEKTOR-P2 1:2.8/85 mm	37 511
COLORPLAN-P2 1:2.5/90 mm	37 512
COLORPLAN-P2 CF 1:2.5/90 mm	37 513

Le service après-vente de Leica Projektion GmbH ou le service après-vente d'une représentation nationale de Leica se tient à votre disposition pour la maintenance de votre projecteur ainsi qu'en cas d'endommagement (liste d'adresses voir carte de garantie).
Veuillez vous adresser à votre spécialiste Leica autorisé (en Allemagne: Représentation Leica).

Le service après-vente se tient également à votre disposition, par correspondance ou par téléphone, pour les questions d'applications techniques relatives au programme des projecteurs Leica:
Leica Projektion GmbH
Postfach 3040
D-38020 Braunschweig
Téléphone (05 31) 5 90 04-49
Téléfax (05 31) 5 90 04-29

	N° Cde
ELMARIT-P2 1:2,8/60 mm	37 510
HEKTOR-P2 1:2,8/85 mm	37 511
COLORPLAN-P2 1:2,5/90 mm	37 512
COLORPLAN-P2 CF 1:2,5/90 mm	37 513

Zubehör

Accessories

Accessoires

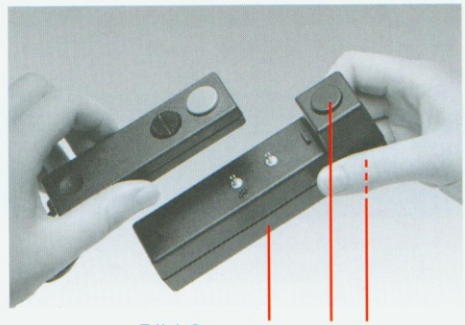

Bild 6

Normgerechte Dia-Magazine

	Best.-Nr.
Stapelbehälter mit 2 Gemeinschaftsmagazinen für je 36 Dias	37 844
Stapelbehälter mit 2 Gemeinschaftsmagazinen für je 50 Dias	37 855
Stapelbehälter mit 2 LKM-Magazinen für je 60 Dias	37 979
Stapelbehälter mit 2 LKM-Magazinen für je 80 Dias	37 980

Aufsteckbarer Lichtzeiger

Der Lichtzeiger (21) wird von unten an die Kabelfernbedienung gesteckt. Die Stromversorgung erfolgt durch den Projektor. Mit Hilfe des Lichtpfeils kann auf kleine Details im projizierten Bild hingewiesen werden. Durch Druck auf die Taste (22) wird der Lichtzeiger eingeschaltet. Mit Hilfe des Schiebers (23) kann der projizierte Lichtpfeil scharf eingestellt werden.

Zum Auswechseln der Lampe (Typ E10/13) die Schraube neben dem Steckkontakt auf der Oberseite des Lichtzeigers entfernen und beide Gehäuseteile auseinanderziehen. Die defekte Lampe durch eine neue ersetzen, die Gehäuseteile wieder zusammenfügen und durch die Schraube verbinden.

	Best.-Nr.
Aufsteckbarer Lichtzeiger	37 310
Ersatzlampe 12 V/2,8 W	37 304

Standard slide magazines

	Order No.
Stackable container with 2 standard magazines for 36 slides each	37 844
Stackable container with 2 standard magazines for 50 slides each	37 855
Stackable container with 2 LKM-magazines for 60 slides each	37 979
Stackable container with 2 LKM-magazines for 80 slides each	37 980

Connectable light pointer

The light pointer (21) is plugged onto the cable remote-control from below. The power supply is from the projector. It is possible to point to small details in the projected picture using the luminous arrow. Switch on the light pointer by pressing the pushbutton (22). You can adjust the focus of the projected luminous arrow using the slide (23).

To replace the lamp (type E10/13), remove the screw next to the plug contact on the top of the pointer and dismount the two parts of the housing. Insert the new lamp, connect the housing together again and screw tight.

	Order No.
Connectable light pointer	37 310
Replacement lamp 12 V/2.8 W	37 304

Magasins pour diapositives conformes aux normes

	N° Cde
Boîte de réception avec 2 magasins standards pour 36 diapositives chacun	37 844
Boîte de réception avec 2 magasins standards pour 50 diapositives chacun	37 855
Boîte de réception avec 2 magasins LKM pour 60 diapositives chacun	37 979
Boîte de réception avec 2 magasins LKM pour 80 diapositives chacun	37 980

Indicateur lumineux enfichable

L'indicateur lumineux (21) s'enfiche sous la télécommande à câble. L'alimentation électrique est assurée par le projecteur. La flèche lumineuse permet d'attirer l'attention sur certains petits détails de l'image projetée. L'indicateur lumineux se met en marche en appuyant sur la touche (22). La mise au point de la flèche lumineuse projetée se fait à l'aide du curseur (23).

Pour remplacer la lampe (type E10/13), dévisser la vis à côté de la fiche mâle sur le dessus de l'indicateur lumineux et séparer les deux parties du boîtier. Remplacer la lampe défectueuse par une nouvelle, remettre les deux parties du boîtier ensemble et revisser la vis.

	N° Cde
Indicateur lumineux enfichable	37 310
Lampe de rechange 12 V/2,8 W	37 304

Koffer Best.-Nr. 37 321
Der praktische Koffer (Außenmaße 310 x 130 x 270 mm) zum bequemen Transportieren und Aufbewahren des LEICA PRADOVIT P 150 schützt den Projektor vor Staub und Beschädigungen.

Monitor Best.-Nr. 37 331
Der Monitor ermöglicht eine Tageslichtbetrachtung der Dias auf einfache Weise. Bildscheibengröße ca. 23 x 23 cm.

Case Order No. 37 321
The practical case (overall dimensions 310 x 130 x 270 mm) for convenient transportation and storage of your LEICA PRADOVIT P 150 protects the projector from dust and damage.

Monitor Order No. 37 331
The monitor permits viewing of slides in daylight without problem.
Screen size approx. 23 x 23 cm.

Mallette N° Cde 37 321
Mallette pratique (dimension extérieure 310 x 130 x 270 mm) pour transporter facilement et stocker le LEICA PRADOVIT P 150, protège le projecteur de la poussière et des endommagements.

Moniteur N° Cde 37 331
Le moniteur permet de visionner facilement des diapositives à la lumière du jour.
Taille de l'écran env. 23 x 23 cm.

Technische Daten

Technical data

Caractéristiques techniques

Kompakter, automatischer Kleinbild-Diaprojektor in modernem Design für drei Geradmagazin-Systeme:
Gemeinschaftsmagazine (Geradmagazin gemäß DIN 108) für 36 oder 50 Dias.
LKM-Magazine, kompakt und verschüttgesichert für 60 oder 80 Dias.
CS-Magazine für 40 oder 100 Dias.
Im Projektor integrierte Kabelfernbedienung, herausnehmbar. Kabellänge ca. 1,65 m.

Autofocus mit manueller Schärfekorrektur (Override) über Kabelfernbedienung.
Herausschwenkbare Einzelbildvorrichtung.
Dia-Vorbetrachtung.
Gerätefeste Anschlußleitung ca. 1,5 m lang.

Netzspannung:	230 V~ 50 Hz.
Leistungsaufnahme:	ca. 220 W
Halogenlampe:	24 V/150 W (Sockel G 6.35)

Schutzklasse II.
VDE-GS-Zeichen.
CE-Zeichen.
Gerät entspricht Funkschutz- und EMV-Vorschrift.
Maße: 254 x 250 x 123 mm (L x B x H)
Gewicht: ca. 3,6 kg.

Compact, automatic 35 mm slide projector of modern design for three straight magazine systems:
Standard magazines (straight magazine according to DIN 108) for 36 or 50 slides.
LKM magazines, compact and tip-proof, for 60 or 80 slides.
CS magazines for 40 or 100 slides.

Cable remote-control integrated in projector, removable. Cable length approx. 1.65 m.
Autofocus with manual correction of focus (override) via cable remote-control.
Swivel-mounted single slide unit.
Slide previewer.
Fixed power supply cable approx. 1.5 m long.

Mains voltage:	230 V AC 50 Hz
Power consumption:	approx. 220 W
Halogen lamp:	24 V/150 W (base G 6.35)

Degree of protection II, VDE/GS, CE and interference suppression symbols.
Dimensions: 254 x 250 x 123 mm (l x w x h)
Weight: approx. 3.6 kg

Projecteur automatique et compact de diapositives de petit format, d'une forme moderne, pour trois systèmes de magasins droits:
Magasins standards (magasins droits selon DIN 108) pour 36 ou 50 diapositives.
Magasins LKM compacts, avec sécurité antidéversement, pour 60 ou 80 diapositives.
Magasins CS pour 40 ou 100 diapositives.

Télécommande à câble intégré dans le projecteur, retirable. Longueur du câble 1,65 m env.
Autofocus avec mise au point manuelle (override) par la télécommande à câble
Dispositif pour vues individuelles.
Visionneuse de diapositives.
Cordon d'alimentation fixe de 1,5 m env.

Tension secteur:	230 V~ 50 Hz.
Puissance absorbée:	220 W env.
Lampe halogène:	24 V/150 W (socle G 6.35)

Classe de protection II.
Symboles VDE/GS et CE (sécurité contrôlée) et d'antiparasitage.
Dimensions : 254 x 250 x 123 mm (l x l x h)
Poids : 3,6 kg env.

® = Registriertes Warenzeichen
Änderungen in Konstruktion und Ausführung vorbehalten.
® = Registered Trademark
Design subject to alterations without notice.
® = Marque déposée
Sous réserve de modifications.

Markenzeichen der Leica Camera Gruppe
Trademark of The Leica Camera Group
Marque du Groupe Leica Camera

Leica Projektion GmbH
Saarbrückener Straße 263, D-38116 Braunschweig
Telefon (05 31) 59 00 40, Telefax (05 31) 5 90 04 29

Printed in Germany dt./engl./frz.

OBX/0296/Oe
Teil-Nr. 627 09-47 M